Minebea
Passion to Exceed Precision

外观规格图
称重传感器

型号检定合格编号	：第37835号
爆炸等级与燃点	：2G4
使用危险场所	：一种、二种
使用环境的温度上升极限	：70℃(环境温度为40℃)

规格

● 负载特性

额定量程(R.C.)	：1.961 kN〔200 kgf〕～ 9.807 kN〔1 tf〕
安全过载	：150 %R.C.
极限过载	：200 %R.C.
额定输出(R.O.)	：2.8 mV/V±0.0028 mV/V
非线性	：0.05 %R.O.
滞后性	：0.02 %R.O.
重复性	：0.02 %R.O.

● 电气特性

推荐激励电压	：12 V以下
最大激励电压	：20 V
零点平衡	：±0.028 mV/V
输入电阻	：350 Ω±3.5 Ω
输出电阻	：350 Ω± 5 Ω
绝缘电阻 (电桥～主体之间)	：2000 MΩ 以上(DC50V)

● 温度特性

补偿温度范围	：-10℃ ～ +70℃
安全温度范围	：-20℃ ～ +100℃
温度变化对零点的影响	：0.03 %R.O./10℃
温度变化对输出的影响	：0.03 %LOAD/10℃

● 其它

电缆	：应使用CAB-501(另售品) (φ10、带6芯屏蔽线)
防护等级	：IP64
弹性体的材质	：合金钢
重量	：约5.7kg
涂装	：环氧树脂涂装 (Munsell 6GY3.5/2半光泽近似色)
寿命	：额定量程时10^6次
端子箱	：在端子台上利用压接端子螺钉进行固定
电缆引入方法	：耐压密封垫式
配管方式	：厚钢电线管方式

接线图

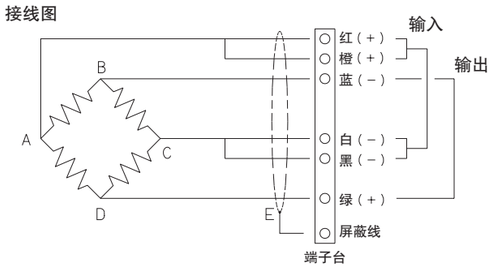

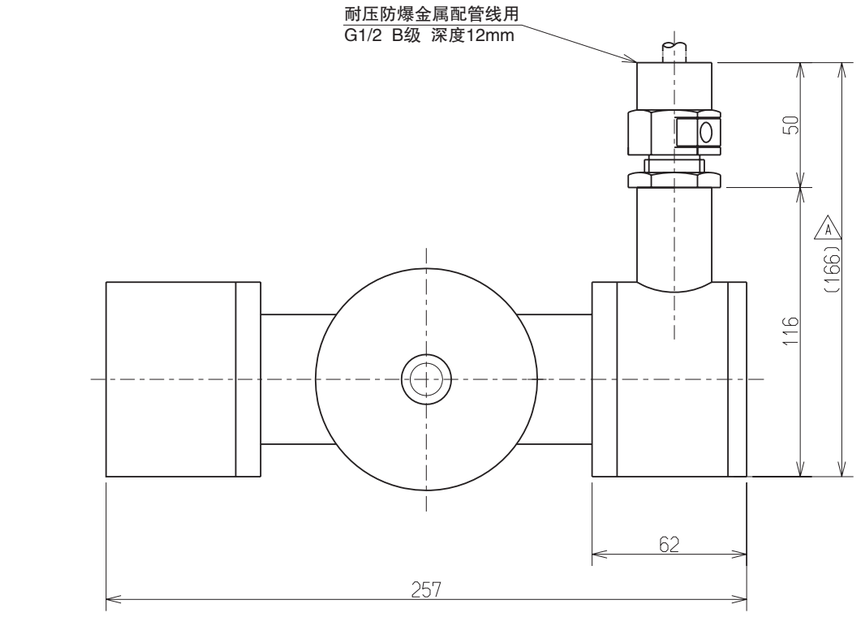

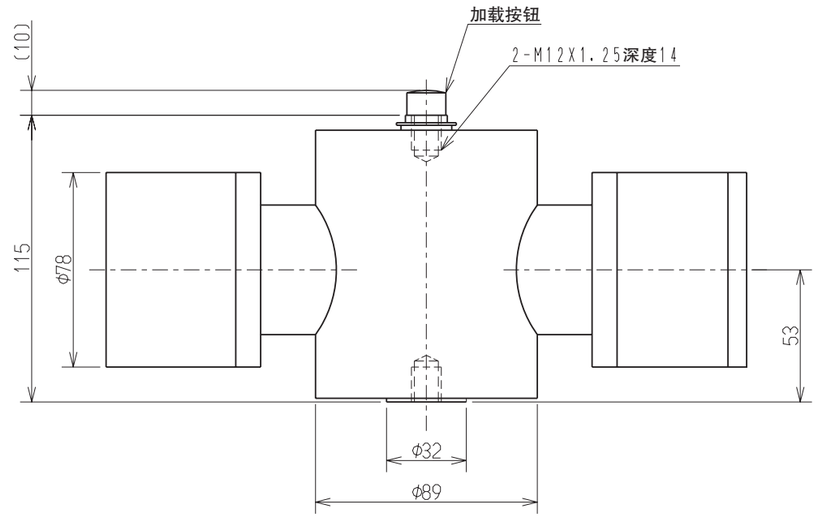

公布	
K	
S	
T	
F	

单位 UNIT mm	材质 MATERIAL	创建日期 DATE 2006.7.11	
尺度 SCALE Free	表面粗糙度 SURF.ROUGH.	零件名称 DESCRIPTION 外观规格图	
一般公差 TOL: 尺寸L / 公差	热处理 HEAT TREAT.	产品 PART NO.(MODEL NO.) 编号 CCP1-200K～1T-Z	页编号SHEET /
<L≤4 ±0.1; 4<L≤16 ±0.2; 16<L≤63 ±0.3; 63<L≤250 ±0.5; 250<L≤1000 ±0.8; 角度 DEG ±0.5	表面处理 FINISH	图纸 DRAWING NO. 编号 KT52285-2	修订 REV. A

美蓓亚株式会社 计测器事业部

Copyright Minebea Co., Ltd.